تهویه پیمار

دارای گواهینامه ISO9001
ce

- طراحی و ساخت سیستم های حرارتی و برودتی و تهویه مطبوع
- اولین تولید کننده ایرواشرهای آپارتمانی قابل نصب در سقف کاذب در ایران

- محصولات

هواسازهای ایرواشر همراه با کویل گرمایش

هواسازهای سلولزی همراه با کویل گرمایش

هواسازهای صنعتی

نمایندگی های مجاز در ایران

اصفهان: ۰۳۱ ۳۲ ۳۴۳ ۴۴۴
نریمانی ۰۹۱۳ ۱۱۷ ۶۷۹۷

تبریز : ۰۴۱ ۳۵ ۵۷ ۰ ۳۲۹
فولادوند ۰۹۱۴ ۳۱۳ ۰ ۱۸۵

مشهد : ۰۵۱ ۳۸۴۱ ۲۳۶۵
تاج الدینی ۰۹۱۵ ۴۱۴ ۱۲ ۷۰

کرمان : ۰۳۴۳ ۲۲۵ ۰۰ ۲۷
امیری ۰۹۱۳ ۳۴۴ ۶۴۹۴
خراسانی ۰۹۱۳ ۱۹۱ ۲۰ ۳۴

سبزوار : ۰۵۱ ۴۴ ۲۲۴ ۱۱۹
مشکانی ۰۹۱۵ ۱۷ ۱۱ ۵۲۹

یزد : ۰۳۵ ۳۵ ۲۶۷ ۱۸۴
حاج میرزاده ۰۹۱۳ ۳۵۹ ۴۲ ۶۳

کرمانشاه : ۰۸۳ ۳۸ ۳۸۱ ۶۹۳
زارع ۰۹۱۸ ۱۳۱ ۴۵ ۱۵

سنندج :
دستگیر ۰۹۱۸ ۷۷ ۰۷۰ ۹۲
رحمت الهی ۰۹۱۸ ۸۷۳ ۷۱ ۳۸

مقدمه

بالا بودن هزینه های سنگین نصب و راه اندازی سیستمهای تهویه مطبوع مرکزی در برجها و آپارتمانها ،شرکت تهویه سیمر را بر آن داشت که پس از سالها تلاش و تجربه ، به مدد کارشناسان متخصص و کار آزموده برای نخستین بار در ایران موفق به طراحی و تولید هواسازهای مستقل آپارتمانی (ایر واشر) سقفی گردد . در مر حله بعد انواع دیگر هواساز از جمله هواسازهای ایستاده با کویل گرمایشی ساخته شد . به صورتیکه در هر واحد مستقل آپارتمانی با پرداخت هزینه بسیار پایین و بدون نیاز به دستگاههای رادیاتور و فن کویل ، تنها از طریق شبکه کانالهای هوا ، گرمای دلپذیر زمستان و سرمای مطبوع تابستان با حفظ رطوبت مناسب در تمام فصول به خوبی‌فراهم سازد.

مزایای دستگاه هواساز سقفی با کویل گرمایشی

- مختص واحدهای آپارتمانی مسکونی و اداری و تجاری
- کنترل دقیق دما و رطوبت در تمام فصول سال
- استقلال واحد ها در یک ساختمان
- عدم اشغال زیر بنای ساختمان
- تسهیل عملیات ساختمانی
- سرویس و نگهداری آسان
- **پایین بودن برق مصرفی**
- نصب و راه اندازی سریع
- کاهش هزینه ها

ظرفیت

هواسازهای مستقل آپارتمانی تهویه سیمر در مدل ها و ظرفیتهای گوناگون با در نظر گرفتن نیاز گرمایشی و سرمایشی و زیر بنای واحد های مسکونی و یا اداری طراحی و یا تولید می شوند .

استانداردهای طراحی و ساخت

طراحی بخش هوادهی بر اساس استاندارد کارخانه نیکوترای ایتالیا می باشد و از پروانه های سانتریفوژ (از نوع تیغه به سمت جلو) تشکیل شده است و بگونه ای که فشار استاتیکی (فشار هواسازی) متناسب با افت فشار در طول مسیر کانال کشی در هر پروژه طراحی و ساخته می شود .

کویلهای‌حرارتی براساس استانداردهای کنتاردوی ایتالیا تهیه‌گردیده و تا فشار ۲۰۰ پوند بر اینچ مربع تست هیدرولیکی شده‌اند.

بدنه دستگاه در دو نوع یک جداره و دو جداره با عایق حرارتی و صوتی ارائه می گردد.

طراحی بدنه دستگاه و مجموعه سیستم تعلیق به نحوی صورت گرفته است که کلیه ارتعاشات و لرزشها توسط لاستیکهای لرزه‌گیر به کلی از بین می روند.

شاسی داخلی از پروفیلهای استاندارد بوده و بدنه خارجی با رنگ کوره ای پوشیده شده است.

طراحی هواسازهای مستقل آپارتمانی به نحوی است که تمامی مراحل سرویس و نگهداری دستگاه از یک سمت به آسانی امکان پذیر است .

ضمانت و خدمات پس از فروش

کلیه تجهیزات تولیدی پس از نصب و راه اندازی برای مدت یکسال تضمین می‌گردند.شرکت تهویه سپهر با استفاده از کادر فنی و مجرب خدمات‌پس از فروش خود را در تمامی نقاط کشور در حداقل زمان ارائه می نماید.

TAHVIEH SEPEHR

Manufactory Building

product line 1 (ceiling type)

product line 1 (vertical type)

product line 1 (ceiling type)

product line 2 (vertical type)

product line 1 (roof type)

Manufacturing Units

The Quality Control Ceiling Type (air Handling)

Control Panel For Testing Section

the equipment of roll forming (the frame of box)

Reservoir For Ventilator

Reservoir For Coil

the equipment of roll forming (the frame of box)

Air Washer With Heating Coil

■مدل پشت بامی

■مدل ایستاده

■مدل سقفی
نصب در سقف کاذب

امکان طراحی و ساخت تا ظرفیت ۵۰۰۰۰ CFM

Technical Details

جدول فنی هواسازهای سل ایرواشر با کویل گرمایشی مدلهای سقفی , ایستاده , پشت بامی

شرح / مدل	ظرفیت گرمایشی Btu/hr	افت فشار در کویل F	دبی کویل گرمایشی gpm	اتصال لوله آب گرم کویل Inch	سایز لوله پرکن Inch	سایز لوله تخلیه Inch	توان مصرفی الکتروموتور A	توان مصرفی الکتروپمپ A	هوادهی CFM
AO-C2000JC AO-V2000JC	Min 40000 Max 60000	2/8 3/5	4 6	1 1	1/2	1"	2	0/82	2000
AO-C2500JC AO-V2500JC	Min 50000 Max 80000	3 4	5 8	1 1	1/2	1"	2/5	0/82	2500
AO-C3000JC AO-V3000JC	Min 60000 Max 100000	3/5 4/3	6 10	1 $1^{1/4}$	1/2	1"	2/73	0/82	3000
AO-C4500JC AO-V4500JC	Min 90000 Max 150000	4/1 5/2	9 15	$1^{1/4}$ $1^{1/4}$	1/2	1"	4	1/64	4500
AO-C6000JC AO-V6000JC	Min 120000 Max 200000	4/8 5/6	12 20	$1^{1/4}$ $1^{1/4}$	1/2	1"	5/46	1/64	6000

Air Washer With Heating Coil

جدول ابعاد دستگاههای هواساز پشت بامی

مدل / ابعاد	طول cm	عرض cm	ارتفاع cm	توضیحات
AO-V2000JC	۱۶۰	۷۰	۷۰	
AO-V2500JC	۱۶۰	۸۰	۷۰	
AO-V3000JC	۱۸۰	۹۰	۱۰۰	
AO-V4500JC	۱۸۰	۱۲۰	۱۱۰	
AO-V6000JC	۱۹۰	۱۸۰	۱۰۰	
	۱۹۰	۱۴۰	۱۲۰	

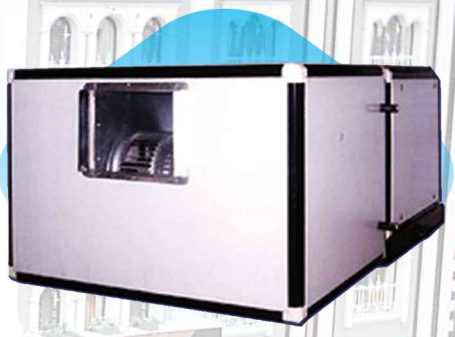

مدل پشت بامی

جدول ابعاد دستگاههای هواساز سقفی

مدل / ابعاد	طول cm	عرض cm	ارتفاع cm	توضیحات
AO-C2000JC	۱۳۰	۹۵	۵۱	فن از روبرو هوای تازه از پشت دستگاه
AO-C2500JC	۱۵۰	۱۱۰	۵۱	فن از روبرو هوای تازه از پشت دستگاه
AO-C3000JC	۱۶۰	۱۲۰	۵۱	ارتفاع کم
	۱۷۰	۹۰	۶۵	عرض کم
AO-C4500JC	۱۷۵	۱۱۰	۷۰	
AO-C6000JC	۱۷۰	۱۷۰	۶۵	دو فنه

مدل سقفی
نصب در سقف کاذب

جدول ابعاد دستگاههای هواساز ایستاده

مدل / ابعاد	طول cm	عرض cm	ارتفاع cm	توضیحات
AO-V2000JC	۷۰	۷۰	۱۴۵	
AO-V2500JC	۸۰	۷۰	۱۴۵	
AO-V3000JC	۸۰	۸۰	۱۴۵	
	۹۰	۹۰	۱۹۵	
AO-V4500JC	۱۰۰	۱۰۰	۱۵۰	
	۱۱۰	۱۰۰	۲۰۰	
AO-V6000JC	۱۵۰	۹۰	۲۰۰	

مدل ایستاده

Cellulouse With Heating Coil

هواساز با سیستم سرمایش سلولزی و کوئل گرمایشی (بالا زن) قابل نصب در بالکن

فضای مورد نیاز برای دسترسی L2 x W3 می باشد. ابعاد به میلیمتر می باشد

Model \ Dimension	L	L1	L2	H	H1	W	W1	W2	W3
AO-V3000GC	800	340	1400	1350	620	800	400	420	1400
AO-V5000GC	1000	430	1600	1500	600	1000	480	550	1600

Technical Details

Model \ Description	Heating load btu/hr	Pressure drop (ft)	Water flow rate (g.p.m)	Air supply (c.f.m)	Heating connections pipe size (inch)	Make up pipe size (inch)	Drain pipe size (inch)	Ele.current Fan section (A)	Ele.current Pump section (A)
AO-V3000GC	70000	4	7	3000	1	½	1	4	0.065
AO-V5000GC	120000	4.8	12	6000	$1^{1/4}$	½	1	4	0.130

Cellulouse With Heating Coil

هواساز با سیستم سرمایش سلولزی و کوئل گرمایشی (روبروزن) قابل نصب در پشت بام

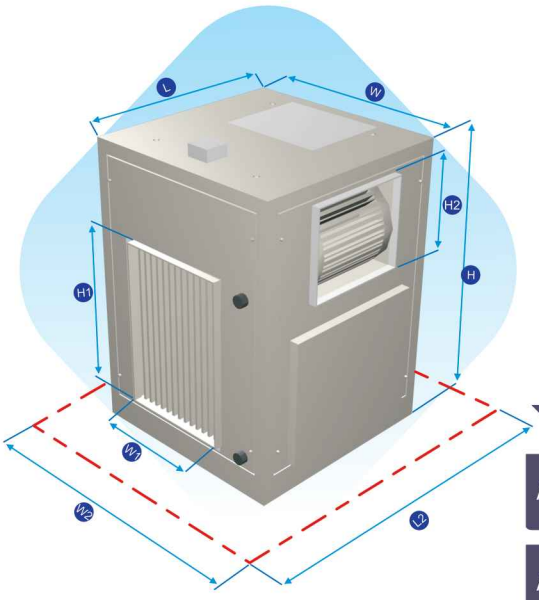

فضای مورد نیاز برای دسترسی L2 x W2 می باشد. ابعاد به میلیمتر می باشد

Model \ Dimension	L	L1	L2	H	H1	H2	W	W1	W2
AO-V3000GC	800	400	1400	1350	620	340	800	420	1400
AO-V5000GC	1000	480	1600	1500	600	430	1000	550	1600

Technical Details

Model \ Description	Heating load btu/hr	Pressure drop (ft)	Water flow rate (g.p.m)	Air supply (c.f.m)	Heating connections pipe size (inch)	Make up pipe size (inch)	Drain pipe size (inch)	Ele.current Fan section (A)	Ele.current Pump section (A)
AO-V3000GC	70000	4	7	3000	1	½	1	4	0.065
AO-V5000GC	120000	4.8	12	6000	$1^{1/4}$	½	1	4	0.130

Project Pictures

پروژه امیری فرخی ۱۰ واحد مسکونی

نصب در سقف کاذب

پروژه فرامرزی ۱۰ واحد مسکونی

نصب در پشت بام

پروژه الهی ۱۰ واحد مسکونی

نصب در سقف کاذب

هواساز سقفی با سیستم

سل ایرواشر و کویل گرمایشی با ارتفاع و ابعاد مناسب با سقف کاذب

مشخصات هواساز

عایق بدنه : از نوع پلی فوم

جنس سلول رطوبت زنی :۱- پد سلولوزی

محل نصب دستگاه : زیر سقف بالکن یا زیرسقف اطاق هواساز

فیلتر : دارای فیلتر ورودی هوا از نوع الیاف قابل شستشو

الکتروموتور : کوپله مستقیم بدون پولی تسمه و پروانه

رنگ بدنه و تشتک : از نوع رنگ پودری الکترواستاتیک در بدنه و اپوکسی صنعتی در تشتک

کنترل کننده دستگاه : مجهز به کلید کنترل حجم هوادهی و کنترل دما

Technical Details

Description / Model	Heating load btu/hr	pressure Drop (ft)	Water Flow rate (g.p.m)	Air Supply (c.f.m)	Heating Connections pipe size (inch)	Makeup pipe size (inch)	Drain pipe size (inch)	Ele. current Fan section (A)	Ele.current ele.pump (A)
AO-C2000GC	50000	3/8	5	2000	1	½	1	2.00	0.82
AO-C4000GC	120000	5/5	12	4000	$1^{1/4}$	½	1	4.00	0.82

Model	طول	عرض
AO-C2000GC	200	115
AO-C4000GC	200	200

حداقل ابعاد فضای نصب مفید لازم
در هر مدل پس از اتمام نازک کاری

Model	L1	L2	L	W	H	W1	W2	W3	H1
AO-C4000GC	85	85	170	170	50	40	40	45	30

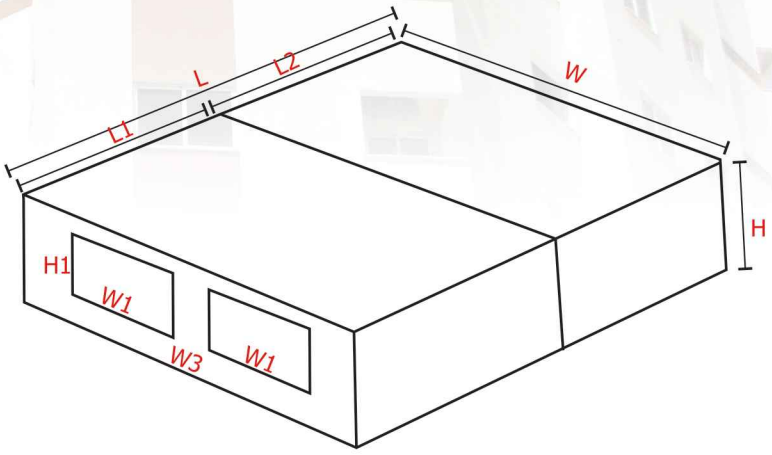

هواسازهای سلولز با ارتفاع ۵۰ سانتیمتر

Model	L1	L2	L	W	H	W1	W2	W3	H1
AO-C2000GC	85	85	170	110	45	25	25	20	25

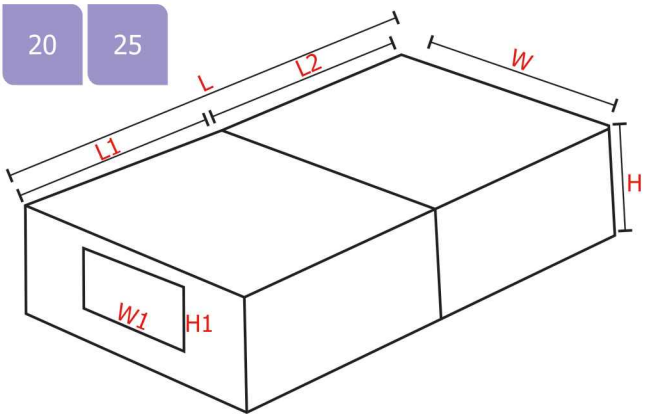

TAHMEH SEPEHR

Project Pictures

پروژه مدائن ۲۰۰۰ واحد مسکونی

Project Pictures

پروژه علوم پزشکی ۱۵۰۰ واحد مسکونی

Project Pictures

پروژه نگین رضا ۳۲۰ واحد مسکونی

پروژه مانی ۴۸ واحد مسکونی

پروژه نظیف ۱۲ واحد مسکونی

پروژه مهتافر ۱۶ واحد مسکونی

Project Pictures

پروژه زادسر
۲۴ واحد مسکونی

پروژه قربانی
۲۸ واحد مسکونی

پروژه بنی تبا
۴۸ واحد مسکونی

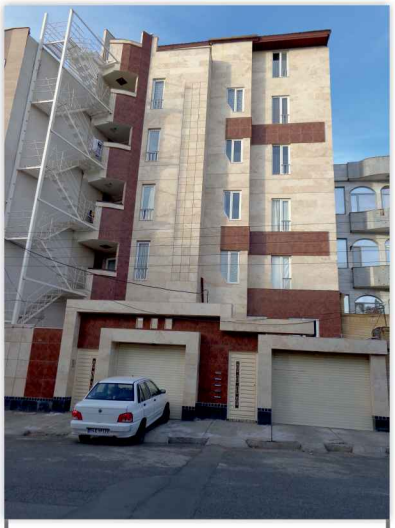

پروژه شاداب کیا

۶ دستگاه

پروژه سعادتمند

۶ دستگاه

پروژه تفرشی

۱۱ دستگاه

پروژه اکبریان

۱۰ دستگاه

پروژه رضا مشکانی

۱۲ دستگاه

پروژه رضا مشکانی

۸ دستگاه

پروژه های سبزوار

پروژه اکبریان

۱۰ دستگاه

پروژه یوسفی

۱۰ دستگاه

پروژه نامدار

۴ دستگاه

Project Pictures

پروژه ملایی

۱۰ دستگاه

پروژه کارگری

۳ دستگاه

پروژه مشکانی

۸ دستگاه

شهرداری ۱۳ دستگاه

علوم پزشکی ۱۶۴ دستگاه

مهندس ابراهیمی ۱۷ دستگاه

صدا سیما ۲۰۰ دستگاه

مجتمع تجاری گنبد کویر ۱۴ دستگاه

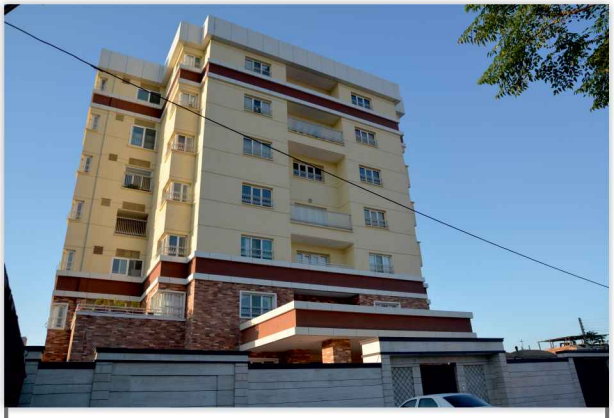

مهندس مرتضوی ۴۰ دستگاه

مهندس عرب نژاد
۱۴ دستگاه

دکتر ذبیهی
۱۴ دستگاه

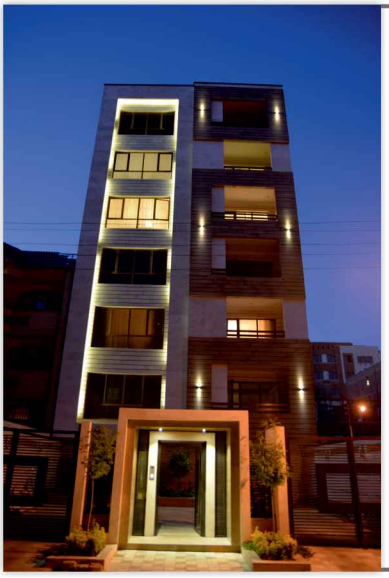

دکتر زارعی
۶ دستگاه

مهندس طهماسبی
۲۰ دستگاه

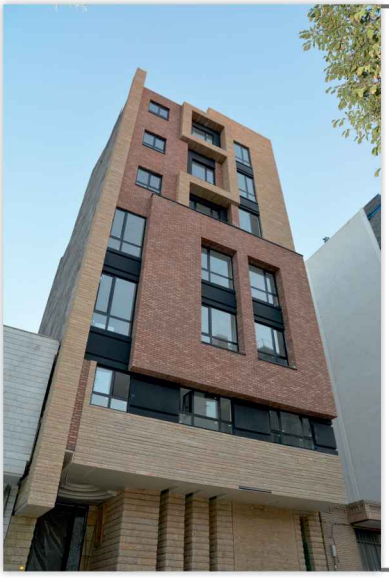

مهندس بهزادفر
۶ دستگاه

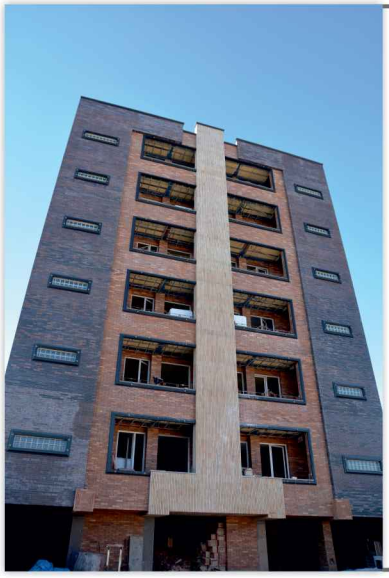

مهندس حدادزاده
۲۴ دستگاه

پروژه دادگستری

۱۱۰ دستگاه

پروژه مهندس عندلیب

۸ دستگاه

پروژه کلاهی

۱۶ دستگاه

پروژه میرآبزاده

۱۲ دستگاه

پروژه مهندس صادقی

۱۴ دستگاه

پروژه مهندس آبرون

۶ دستگاه

پروژه عباسی

۲۱ دستگاه

پروژه مهندس فرتاج

۵ دستگاه

پروژه مهندس تلگردی

۱۲ دستگاه

پروژه مهندس خاش

۵ دستگاه

Project Pictures

پروژه سیمرغ
۸۸ واحد مسکونی

پروژه شهیری
۲۴ واحد مسکونی

پروژه امامی
۲۴ واحد مسکونی

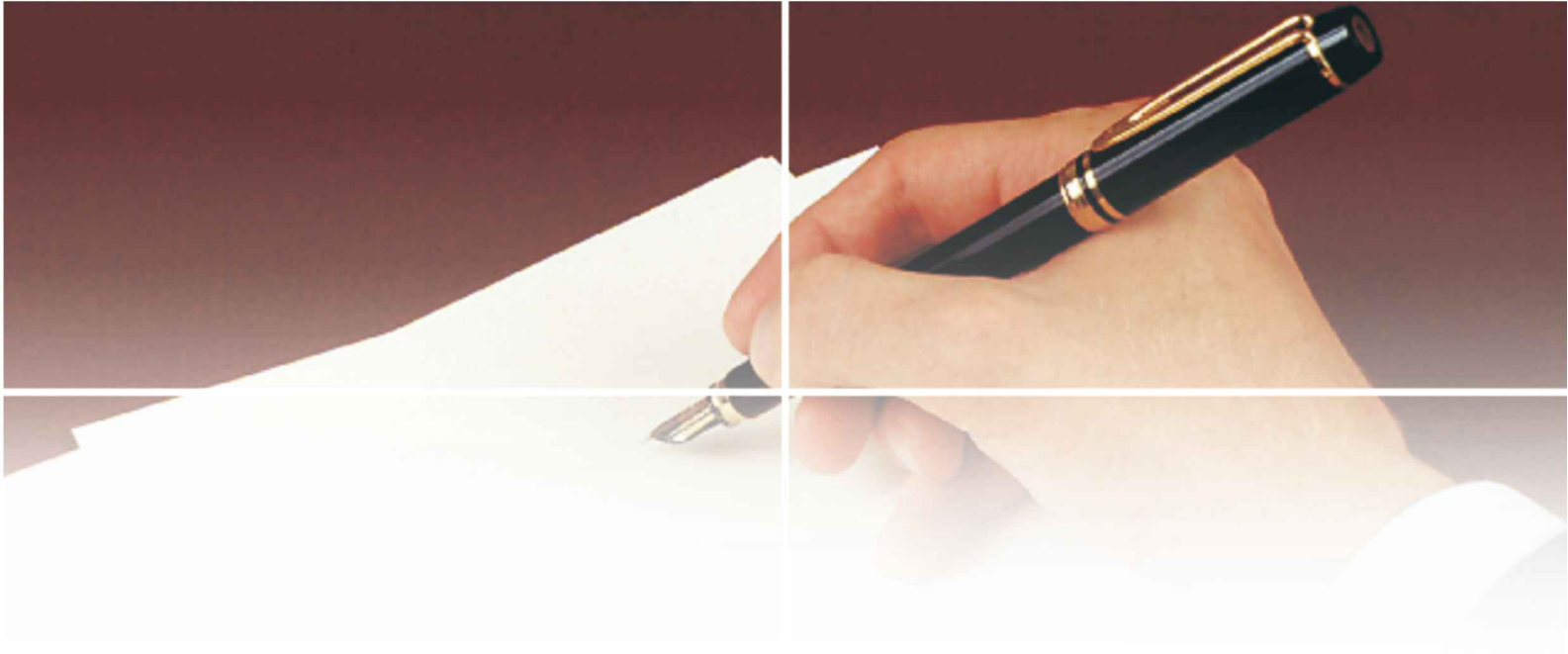

یادداشت :

تهران
خیابان مطهری خیابان مفتح
خیابان زهره پلاک ۸ واحد ۲
۸۸۳۰۳۲۰۵ - ۸۸۸۴۴۳۳۱
۸۸۸۲۵۶۲۸ - ۸۸۳۱۳۰۹۴
www.tahvieh-sepehr.ir
info@tahvieh-sepehr.ir

Apt. 2, No. 8, Zohreh Alley,
Mofatteh Ave., Tehran-Iran
Tel & Fax :(98) 21 88303205
88313094-88844331
www.tahvieh-sepehr.com
info@tahvieh-sepehr.com